1 - 1

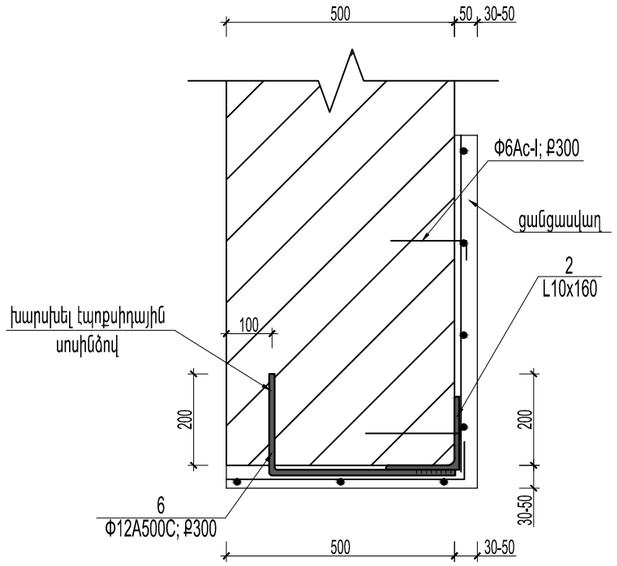

2 - 2

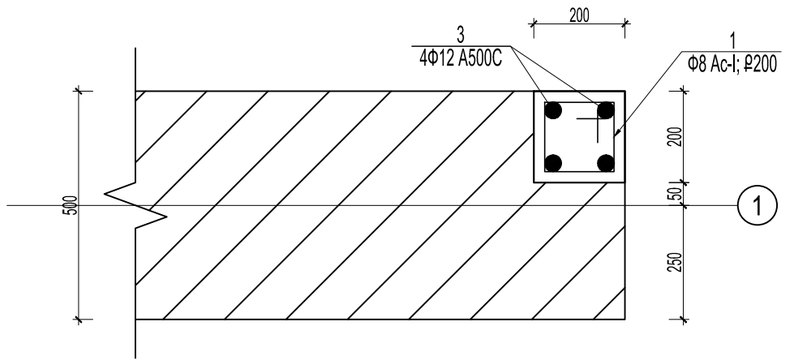

ԲԱՑՎԱԾՔ Բ-6-Ի ՄԱՍՆԱԳԻՐ

N	ՀԱՏՎԱԾՔԸ ՄՄ.	ԵՐԿԱՐՈՒԹՅՈՒՆԸ ՄՄ.	ՔԱՆԱԿԸ	ՔԱՇԸ, կգ		ՇԱՆՈԹՈՒԹՅՈՒՆ
				ՄԵԿ ԷԼ.	ԲՈԼՈՐԻ	
1	Φ6 Ac-I	800	48	0.18	8.5	
2	Φ12 A-500C	2900	8	2.58	20.6	
3	Φ12 A-500C	1880	4	1.67	6.7	
4	Φ12 A-500C	2500	4	2.22	8.9	
5	L12x200	4200	1	155.4	155.4	
6	Φ12 A-500C	600	11	0.53	5.9	
ԱՄՐԱՆԻ ԾԱԽՍԸ ԸՍՏ ՏՐԱՄԱԳԾԻ ԵՎ ՄԵՏԱՂԻ ԾԱԽՍԸ (կգ.)						
Φ6 Ac-I				8.5		
Φ12 A-500C				42.1		
L12x200				155.4		
Գոտիների բետոնացում				0.37 խմ.		B20 դասի

N	էսքիզ	երկար. մմ.
1		800
6	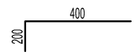	600

ԾՐԱԳՐԻ ԱՌԱՋԱԴՐԱՆՔ՝ TAN-07				ԹԱԼԻՆԻ ԹԻՎ 3 ՄԱՆԿԱՊԱՐՏԵԶԻ ՎԵՐԱԿԱՌՈՒՑՈՒՄ		
				ԿՈՆՍՏՐՈՒԿՏՈՐԱԿԱՆ ՄԱՍ	ՓՈՒԼ	ԹԵՐԹ	ԹԵՐԹԵՐ
					ԱՆ	Կ-34	44
ՆԱԽԱԳԾ.	Տ. ԳԱԲՐԻԵԼՅԱՆ			ԲԱՑՎԱԾՔ Բ-6-Ի ՄԱՍՆԱԳԻՐ	INTER energia	ՌՆՏԵՐ էներգիա ՍՊԸ	
ՊԱՇՏՈՆ	ԱԶԳԱՆՈՒՆ	ՍՏՈՐԱԳՐ.					